„Flat-IN“ Maßabnahme für Türblätter (in bereits montierem Alu-Blindstock)

Bitte unbedingt mit Ihrer Bestellung an Wippro senden!

Kunde: ..... Datum: .....

Kom: .....

AB-Nummer der Blindstocklieferung: .....

Profil: Flat-IN 2.0 / Türblattstärke 45mm !!

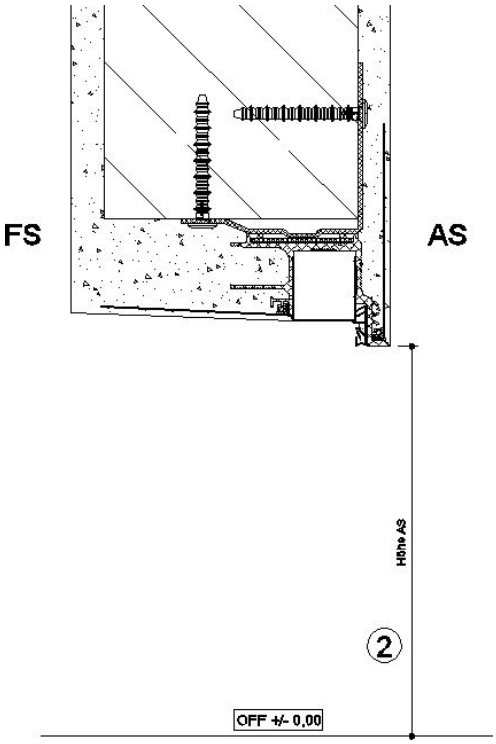

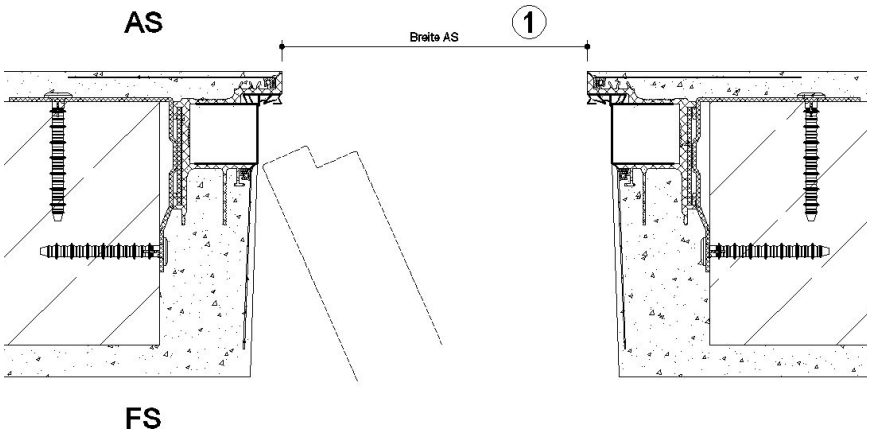

Pos. lt.AB	Raum	Anschlag	Breite AS (DGL) 1	Höhe AS (DGL) 2	Sonstiges

Anschlagbezeichnung

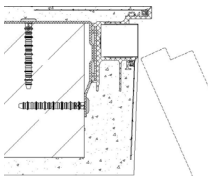

Beispiel: R-LNI

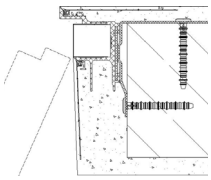

Beispiel: L-RNI

Flat-IN: R-LNI = rechts (links, nach innen aufgehend)
L-RNI = links (rechts, nach innen aufgehend)